KRAUSE®

DE Traversen-Höhenausgleich
GB Cross rail leveller
HU Alsó szintkiegyenlítő
PL Regulacja poziomu do stabilizatora

RU Выравниватель уровня траверсы
BG Комплект денивелация за траверса
CZ Vyrovnání úrovně stabilizátoru
DK Travsers højdeudligning
EE Traaversi kõrgusetasandus
ES Estabilizador regulable
FI Poikkipuun korkeussäätö
FR Traverse avec rattrapage de niveau
GR Ισοστάθμιση ύψους τραβερσών
HR BA Donji nivelator
IT Traversa con compensazione di altezza
NL Stabiliteitsbalk hoogtecompensatie
NO Høydejustering til stag
PT Compensação de altura para travessas
RO Egalizator de nivel pentru traverse
RS ME Donji nivelator
TR Travers yükseklik ayarlayıcı
SE Höjdutjämning till travers
SI Traverza za izenačitev višine
SK Vyrovnávač úrovne spodný

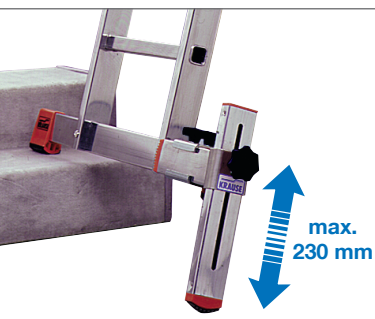

1 2 2 2 8 5

4 009199 122285

Safety tested
Production monitored
TÜV SÜD
tuv-sud.com/ps-cert

560178N • © 2018 by KRAUSE-Werk D-36304 Alsfeld

Combi System®

EXTRAS

1

Art.-No. 122063

2

Art.-No. 121400

3
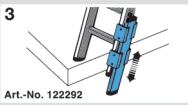
Art.-No. 122292

4

Art.-No. 122018

5

Art.-No. 121417

6

Art.-No. 122285

7
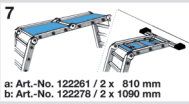
a: Art.-No. 122261 / 2 x 810 mm
b: Art.-No. 122278 / 2 x 1090 mm

8

Art.-No. 122469

www.krause-systems.com

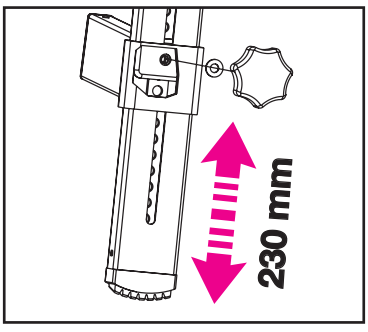
230 mm

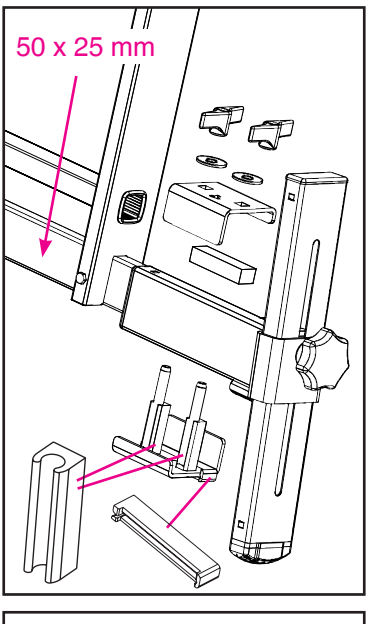
50 x 25 mm

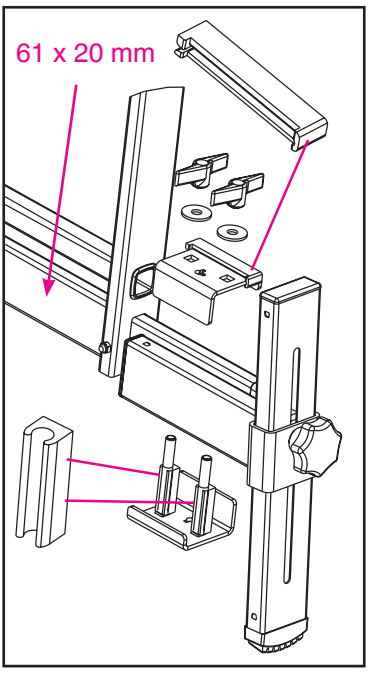
61 x 20 mm

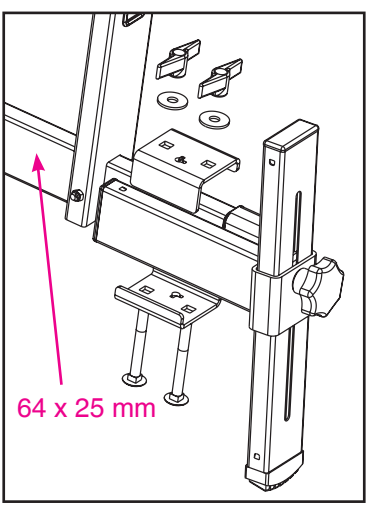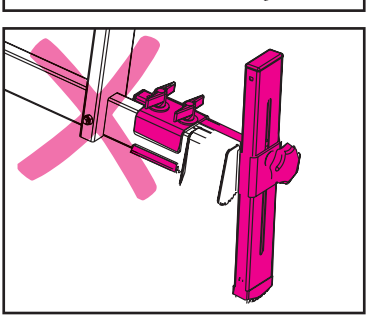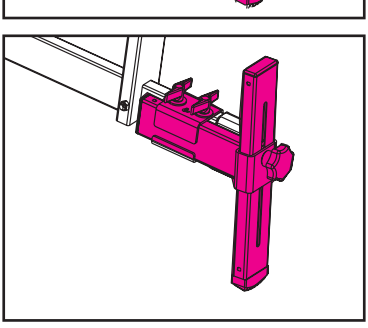
64 x 25 mm